HIKVISION

DS-PDBG8-EG2

Wired Glass Break Detector

User Manual

Intrusion Detector - Glass Break Detector
EN 50131-2-7-1:2012+A1+A2
Security Grade 2, Environment Class II
Tested by TÜV Rheinland

English

1 Appearance

1. Front Panel 2. LED Light Pipe 3. PCB 4. Rear Panel
③ The Printed Circuit Board (PCB)
1. Tamper Resistor Headers 2. Alarm Resistor Headers
3. Sensor 4. Adjustable Resistance (Detection range: 0 to 8 m)
5. Terminal 6. Tamper
7. Alarm LED Latch/Normal

Latch — B Stay On — Normal — B 2s
8. LED ON/OFF — ON — OFF
R High Frequency Trigger — G Low Frequency Trigger
B Alarm — R 2s Fault

2 Resistor Wiring

Method 1: Use the jumper to select EOL (End of Line) resistance on ALARM/TAMPER pins.
Method 2: Add the resistor to ALARM/TAMPER wiring ports.
Note: If EOL wiring is not used, leave the jumpers OFF. Do not force the jumper if it is not matched the pin. Method 1 & 2 should not be used on the ALARM/TAMPER at the same time.
a. Alarm Resistance: 1K, 2K2, 4K7, 5K6, 6K8
b. Tamper Resistance: 1K, 2K2, 4K7, 5K6

3 Connection Type

1. Detector
2. Alarm Control Panel
Note: The resistor must be connected in series with one end of the detector.
a. Normally Closed
b. Double End of Line Wiring:
The connection example: Normal: 1K, Alarm: 4.4K, Tamper: Infinite

4 Test

BG (Break Glass) Test

5 Installation

Specification

Sensor	Omnidirectional electret microphone
Power supply	8 to 16 VDC (standard: 12 VDC)
Current consumption	25mA quiescent and maximum at 12V DC
Detection range	8 m (25 ft)
Glass type	Float, plate, tempered, wired, laminated, double glazing
Glass thickness	2.4 mm to 6.4 mm
Glass size	0.4 m × 0.4 m to 3 m × 3 m
Tamper protection	Front
LED indicator	Blue (alarm), green (flex activation), red (shatter activation)
Operating temperature	-10°C to 55°C (14°F to 131°F)
Storage temperature	-20°C to 60°C (-4°F to 140°F)
Operating humidity	10% to 90%
Installation	Wall/Ceiling mount
Dimension (H×W×D)	107mm x 38.8mm x 22.5mm
Weight	49.5 g

- Not to obscure partially or completely the detector's field of view with large objects such as furniture, curtains, blinds, etc.
- Make sure that any curtains, plants, furniture, or other objects do not overcover the microphone opening.
- If there are curtains on the window, place the detector between them and the window, for instance, at the window side jamb. Otherwise, curtains can mute the glass break sound, and the detector will not be triggered.
- Before installing the detector, make sure that you have select the optimal location that follows the guidelines of this manual:
  – Avoid mounting the detector on the same wall as the protected glass.
  – Avoid mounting the detector in rooms with noisy equipment (air compressors, power tools, bells, etc.)
  – Avoid mounting the detector in humid rooms (bathroom, etc.)
  – Avoid mounting the detector on the wall with strong vibration.

UD21451B-B

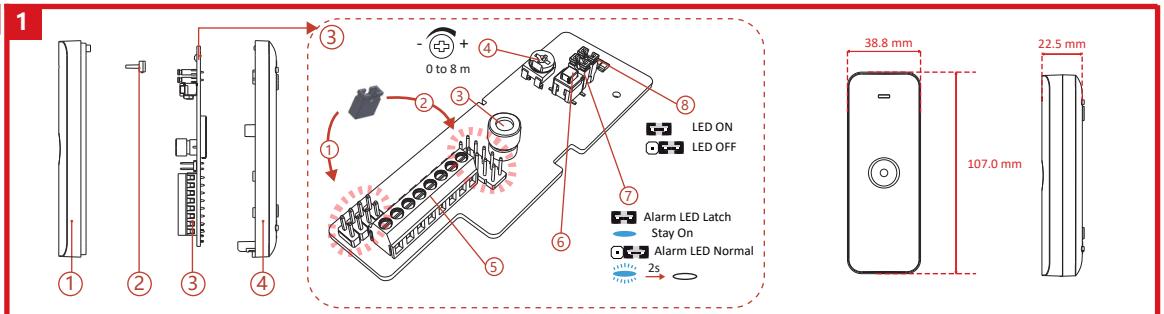

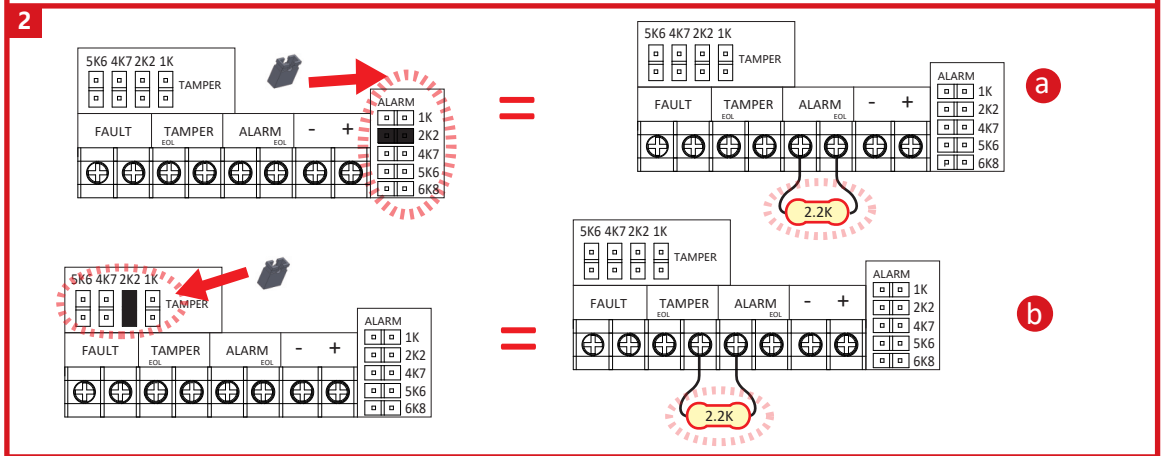

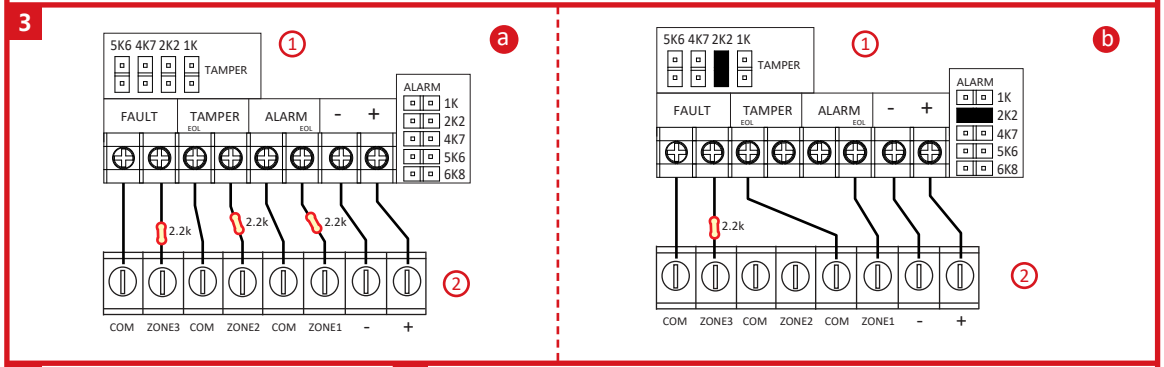

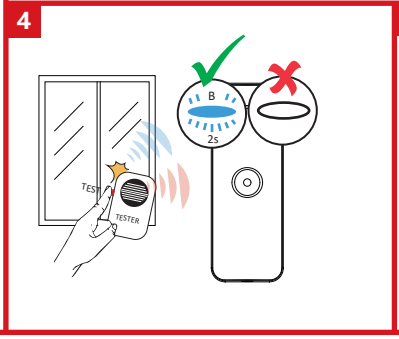

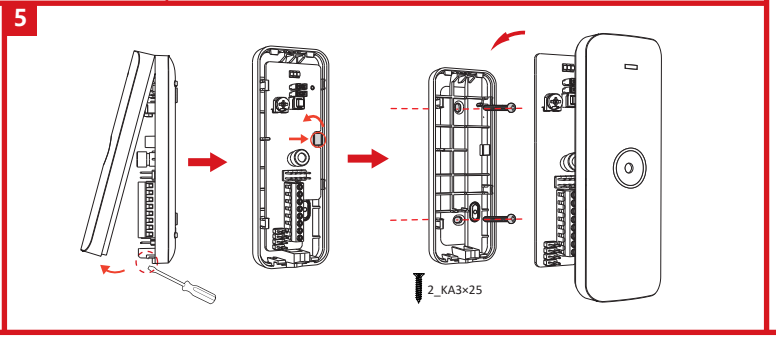

Français

1 Apparence

1. Panneau avant 2. Conducteur de lumière LED
3. PCB 4. Panneau arrière
③ Circuit imprimé (PCB)
1. Embases de résistance anti-sabotage 2. Embases de résistance d'alarme
3. Capteur 4. Résistance réglable (plage de détection : 0 à 8 m)
5. Borne 6. Anti-sabotage 7. LED d'alarme : position verrouillée/normale

Verrou — S'allume en continu — Normale — 2 s
8. LED ALLUMÉE/ÉTEINTE — MARCHE — ARRÊT
Déclencheur haute fréquence — Déclencheur basse fréquence
Alarme — 2 s Panne

2 Câblage des résistances

Méthode 1 : utilisez le cavalier pour sélectionner la résistance d'extrémité de ligne (EOL) sur les broches ALARME/ANTI-SABOTAGE.
Méthode 2 : ajoutez la résistance aux ports de câblage ALARME/ANTI-SABOTAGE.
Remarque : si vous n'utilisez pas de câblage EOL, les cavaliers doivent rester désactivés. Ne forcez pas sur le cavalier s'il n'est pas adapté à la broche. Les méthodes 1 et 2 ne doivent pas être utilisées en même temps sur l'ALARME/ANTI-SABOTAGE.
a. Résistance d'alarme : 1K, 2K2, 4K7, 5K6, 6K8
b. Résistance anti-sabotage : 1K, 2K2, 4K7, 5K6

3 Type de connexion

1. Détecteur
2. Panneau de contrôle d'alarme
Remarque : la résistance doit être connectée en série à une des extrémités du détecteur.
a. normalement fermé
b. Câblage d'une double extrémité de ligne :
Exemple de connexion : Normal : 1K, alarme : 4,4K, anti-sabotage : infinie

4 Test

Test de BG (bris de glace)

5 Installation

Spécification

Capteur	Microphone à électret omnidirectionnel
Alimentation électrique	8 à 16 V CC (standard : 12 V CC)
Consommation de courant	25 mA au repos et maximale à 12 V CC
Portée de détection	8 m
Type de verre	Flotté, plat, trempé, armé, feuilleté et double vitrage
Épaisseur de verre	2,4 mm à 6,4 mm
Dimensions du verre	0,4 m × 0,4 m à 3 m × 3 m
Protection anti-sabotage	Vue de face
Indicateur LED	Bleu (alarme), vert (activation si choc contre la vitre), rouge (activation si vitre cassée)
Température de fonctionnement	-10 à 55 °C
Température de stockage	-20 °C à +60 °C
Humidité de fonctionnement	10 à 90 %
Installation	Montage mural/au plafond
Dimensions (L x l x h)	107 mm x 38,8 mm x 24,5 mm
Poids	49,5 g

Deutsch

1 Aufbau

1. Frontplatte 2. LED-Lichtrohr 3. Leiterplatte 4. Rückwand
③ Gedruckte Leiterplatte (PCB)
1. Stiftleisten des Sabotagewiderstands 2. Stiftleisten des Alarmwiderstands
3. Sensor 4. Einstellbarer Widerstand (Erkennungsbereich: 0 bis 8 m)
5. Anschlussklemmen 6. Sabotage 7. Alarm-LED Verriegelung/Normal

Verriegelung — Anwesend Ein — Normal — 2 s
8. LED AN/AUS — EIN — AUS
Hochfrequenzauslöser — Niederfrequenzauslöser
Alarm — 2 s Fehler

2 Widerstandsverdrahtung

Methode 1: Verwenden Sie die Steckbrücke, um Leitungsabschluss-Widerstand (EOL) an ALARM/SABOTAGE-Kontaktstiften zu wählen.
Methode 2: Schließen Sie den Widerstand an den ALARM/SABOTAGE-Verdrahtungsanschlüssen an.
Hinweis: Verwenden Sie KEINE Steckbrücken, wenn EOL-Verdrahtung nicht genutzt wird. Die Steckbrücke darf nicht gewaltsam aufgesteckt werden, wenn sie nicht auf den Kontaktstift passt. Methode 1 und 2 dürfen nicht gleichzeitig auf den ALARM/SABOTAGE-Stiftleisten verwendet werden.
a. Alarmwiderstand: 1K, 2K2, 4K7, 5K6, 6K8
b. Sabotage-Widerstand: 1K, 2K2, 4K7, 5K6

3 Anschlussart

1. Melder
2. Alarmzentrale

Hinweis: Der Widerstand muss mit einem Kontakt des Melders in Reihe geschaltet werden.

a. Normal geschlossen
b. Doppel-Leitungsabschlussverdrahtung:
Verdrahtungsbeispiel: Normal: 1K, Alarm: 4,4 K, Sabotage: Unbegrenzt

4 Test

Glasbruchtest

5 Installation

Technische Daten

Sensor	Omnidirektionales Elektret-Mikrofon
Spannungsversorgung	8 bis 16 V DC (Standard: 12 V DC)
Stromaufnahme	25mA Ruhestrom und Maximum bei 12 V DC
Erkennungsbereich	8 m
Glasart	Spiegelglas, Flachglas, gehärtetes Glas, Drahtglas, Bleiverbundglas, Doppelverglasung
Glasdicke	2,4 mm bis 6,4 mm
Glasgröße	0,4 m x 0,4 m bis 3 m x 3 m
Sabotageschutz	Vorne
LED-Anzeige	Blau (Alarm), grün (flexible Aktivierung), rot (Aktivierung durch Glassplittern)
Betriebstemperatur	-10 °C bis +55 °C
Lagertemperatur	-20 °C bis +60 °C
Betriebsfeuchtigkeit	10 % bis 90 %
Installation	Wand-/Deckenmontage
Maße (H x B x T)	107 mm x 38,8 mm x 24,5 mm
Gewicht	49,5 g

Español

1 Apariencia

1. Panel frontal 2. Tubo de luz LED 3. Placa de circuito impreso 4. Panel trasero
③ Placa de circuito impreso
1. Cabezales de la resistencia de seguridad 2. Cabezales de resistencia de la alarma
3. Sensor 4. Resistencia ajustable (intervalo de detección: de 0 a 8 m)
5. Terminal 6. Sabotaje 7. Led de alarma circuito/normal

Circuito — Permanecer encendido — Normal — 2 s
8. LED ACTIVADO/DESACTIVADO — ENCENDIDO — APAGADO
Disparador de alta frecuencia — Disparador de baja frecuencia
Alarma — 2 s — Fallo

2 Cableado de la resistencia

Método 1: utilice el puente para seleccionar la resistencia de fin de línea (EOL) en los pines ALARMA/MANIPULACIÓN.
Método 2: añada la resistencia a los puertos de cableado ALARMA/MANIPULACIÓN.
Nota: Si no usa un cableado de fin de línea (EOL), deje los puentes desconectados. No fuerce las resistencias si no coinciden con los pines.
No utilice el método 1 ni el método 2 con respecto a ALARMA/MANIPULACIÓN al mismo tiempo.

a. Resistencia de alarma: 1K, 2K2, 4K7, 5K6, 6K8
b. Resistencia a manipulación: 1K, 2K2, 4K7, 5K6

3 Tipo de conexión

1. Detector
2. Panel de control de la alarma

Nota: La resistencia se debe conectar en serie con uno de los extremos del detector.

a. Normalmente cerrado
b. Cableado de doble fin de línea:
Ejemplo de conexión: normal (1 K), alarma (4,4 K) y manipulación (infinito)

4 Prueba

Prueba de rotura de vidrio

5 Instalación

Especificación

Sensor	Micrófono elect. omnidireccional
Fuente de alimentación	De 8 a 16 VCC (estándar: 12 VCC)
Consumo de corriente	25mA en modo inactivo con un máximo de 12 V CC
Alcance de detección	8 m (25 pies)
Tipo de cristal	Flotado, placa de vidrio, templado, armado, laminado y de doble acristalamiento
Grosor de cristal	De 2,4 mm a 6,4 mm
Tamaño del vidrio	De 0,4 m x 0,4 m a 3 m x 3 m
Protección antimanipulación	Frontal
Piloto led	Azul (alarma), verde (activación flexible) y rojo (activación de rotura)
Temperatura de funcionamiento	-10°C a 55°C (14°F a 131°F)
Temperatura de almacenamiento	De -20 °C a 60 °C (-4 °F a 140 °F)
Humedad de funcionamiento	10 % a 90 %
Instalación	Montaje en pared/techo
Dimensiones	107 mm × 38,8 mm × 24,5 mm
Peso	49,5 g

Italiano

1 Aspetto

1. Pannello anteriore 2. Illuminazione tubolare a LED
3. PCB 4. Pannello posteriore
③ Circuito stampato (PCB)
1. Jumper resistenza antimanomissione 2. Jumper resistenza allarme
3. Sensore 4. Resistenza regolabile (distanza di rilevamento: da 0 a 8 m)
5. Morsettiera 6. Manomissione 7. LED di allarme latch/normale

Latch — Luce fissa — Normale — 2 s
8. LED ACCESO/SPENTO — ATTIVO — DISATTIVO
Attivazione ad alta frequenza — Attivazione a bassa frequenza
Allarme — 2 s — Errore

2 Cablaggio della resistenza

Metodo 1: utilizzare il ponticello per selezionare la resistenza di fine linea (EOL) sui perni ALLARME/MANOMISSIONE.
Metodo 2: aggiungere il resistore alle porte di cablaggio ALLARME/MANOMISSIONE.
Nota: se non si utilizza il cablaggio EOL, lasciare i ponticelli DISINSERITI.
Non forzare i ponticelli se non si trovano in corrispondenza dei perni. Il primo e il secondo metodo non devono essere utilizzati contemporaneamente.

a. Resistenza allarme: 1K, 2K2, 4K7, 5K6, 6K8
b. Resistenza antimanomissione: 1K, 2K2, 4K7, 5K6

3 Tipo di collegamento

1. Rilevatore
2. Pannello di controllo allarme

Nota: Il resistore deve essere collegato in serie con un terminale del rilevatore.

a. Normalmente chiuso
b. Cablaggio di fine linea doppio:
Esempio di collegamento: Normale: 1K, Allarme: 4,4 K, manomissione: Infinita

4 Test

Test di rottura del vetro (BG)

5 Installazione

Specifiche

Sensore	Microfono omnidirezionale a elettrete
Alimentazione	da 8 a 16 VCC (standard: 12 VCC)
Assorbimento	25 mA quiescente; max 12 VCC
Area di copertura	8 m (25 piedi)
Tipo di vetro	Flottato, cristallo in lastre, temperato, retinato, stratificato, doppio vetro
Spessore del vetro	da 2,4 a 6,4 mm
Dimensioni del vetro	da 0,4 × 0,4 m a 3 × 3 m
Protezione antimanomissione	Parte anteriore
Indicatore LED	Blu (allarme), verde (attivazione in seguito a flessione), rosso (attivazione in seguito a frantumazione)
Temperatura operativa	Da -10 °C a 55 °C (da 14 °F a 131 °F)
Temperatura di conservazione	Da -20 °C a 60 °C (da -4 °F a 140 °F)
Umidità operativa	Da 10% a 90%
Installazione	Montaggio a parete/a soffitto
Dimensioni (A × L × P)	107 × 38,8 × 24,5 mm
Peso	49,5 g

Português

1 Apresentação

1. Painel frontal 2. Tubo de luz de LED 3. PCB 4. Painel traseiro
③ Placa de circuito impresso (PCB)
1. Cabeçotes do resistor antiviolação 2. Cabeçotes do resistor de alarme
3. Sensor 4. Resistência ajustável (faixa de detecção: 0 a 8 m)
5. Terminal 6. Violação
7. Trava do LED de alarme/Normal

Trava — Permanecer ligado — Normal — 2 s
8. LED LIG/DESLIG — LIGADO — DESLIGADO
Acionamento de alta frequência — Acionamento de baixa frequência
Alarme — 2 s — Falha

2 Conexão do resistor

Método 1: use o jumper para selecionar a resistência EOL (fim de linha) nos pinos ALARME/VIOLAÇÃO.
Método 2: adicione o resistor às portas de fiação ALARME/VIOLAÇÃO.
Observação: se a fiação EOL não for usada, deixe os jumpers desligados.
Não force o jumper se ele não corresponder ao pino. Os métodos 1 e 2 não devem ser usados em ALARME/VIOLAÇÃO ao mesmo tempo.

a. Resistência do alarme: 1K, 2K2, 4K7, 5K6, 6K8
b. Resistência de antiviolação: 1K, 2K2, 4K7, 5K6

3 Tipo de conexão

1. Detector
2. Painel de controle de alarme

Observação: o resistor deve ser conectado em série com uma extremidade do detector.

a. Normalmente fechado
b. Fiação de fim de linha duplo:
Exemplo de conexão: Normal: 1K; alarme: 4,4K; violação: Infinito

4 Teste

Teste BG (Quebra de vidro)

5 Instalação

Especificações

Sensor	Microfone de eletreto omnidirecional
Fonte de alimentação	8 a 16 VCC (padrão: 12 VCC)
Consumo de corrente	25mA em inatividade e máxima em 12 VCC
Alcance de detecção	8 m (25 pés)
Tipo de vidro	Float, plano, temperado, aramado, laminado, insulado
Espessura do vidro	2,4 mm a 6,4 mm
Tamanho do vidro	0,4 m × 0,4 m a 3 m × 3 m
Proteção antiviolação	Parte dianteira
Indicador LED	Azul (alarme), verde (ativação flexível), vermelho (ativação de quebra)
Temperatura de operação	-10 °C a 55 °C (14 °F a 131 °F)
Temperatura de armazenamento	-20 °C a 60 °C (-4 °F a 140 °F)
Umidade de operação	10% a 90%
Instalação	Montagem na parede/teto
Dimensões (A × L × P)	107 mm × 38,8 mm × 24,5 mm
Peso	49,5 g

Nederlands

1 Uiterlijk

1. Voorpaneel 2. Pijp met led-licht 3. PCB 4. Achterpaneel
③ De printplaat (PCB)
1. Sabotagebestendige koppen 2. Alarmbestendige koppen
3. Sensor 4. Aanpasbare weerstand (Detectiebereik: 0 tot 8m)
5. Aansluitklem 6. Saboteren 7. Alarm-led Grendel/normaal

Grendel — Blijf aan — Normaal — 2s
8. LED AAN/UIT — AAN — UIT
Hoge frequentietrigger — Lage frequentietrigger
Alarm — 2s — Storing

2 Bedrading van weerstand

Methode 1: Gebruik de jumper om EOL (Einde van de regel) -weerstand te selecteren op ALARM/SABOTAGE-pins.
Methode 2: Voeg de weerstand toe op ALARM/SABOTAGE-bedradingsporten.
Opmerking: Als EOL-bedrading niet wordt gebruikt, laat u de jumpers uit.
Forceer de jumper niet als deze niet overeenkomt met de pin. Methode 1 & 2 mogen niet worden gebruikt op het ALARM/SABOTAGE tegelijkertijd.

a. Alarmweerstand: 1K, 2K2, 4K7, 5K6, 6K8
b. Sabotageweerstand: 1K, 2K2, 4K7, 5K6

3 Verbindingstype

1. Detector
2. Bedieningspaneel alarm

Opmerking: De weerstand moet verbonden zijn in series met een eind van de detector.

a. Normaal gesloten
b. Dubbel einde van de lijnbedrading:
Voorbeeld van de verbinding: Normaal: 1K, Alarm: 4.4K, Sabotage: Oneindig

4 Testen

BG (glasbreuk)-test

5 Installatie

Specificatie

Sensor	Omnidirectionele elektreetmicrofoon
Stroomvoorziening	8 tot 16 VDC (standaard: 12 VDC)
Stroomverbruik	25mA in rust en maximaal bij 12V gelijkstroom
Detectiebereik	8 m
Glastype	Zwevend, plaat, gehard, bedraad, gelamineerd, dubbele beglazing
Glasdikte	2,4 mm tot 6,4 mm
Glasformaat	0,4 m × 0,4 m tot 3 m × 3 m
Sabotagebescherming	Voorzijde
Led-indicator	Blauw (alarm), groen (flex activatie), rood (versplinteractivering)
Bedrijfstemperatuur	-10°C tot 55°C
Opslagtemperatuur	-20°C tot 60°C
Bedrijfsvochtigheid	10% tot 90%
Installatie	Wand-/plafondmontage
Afmetingen (H×B×D)	107 mm × 38.8 mm × 24.5 mm
Gewicht	49,5 g

Čeština

1 Vzhled

1. Přední panel 2. Světlovod LED 3. PCB 4. Zadní panel
③ Deska s plošnými spoji (PCB)
1. Sběrače rezistoru neoprávněné manipulace 2. Sběrače rezistoru alarmu
3. Snímač 4. Nastavitelný odpor (rozsah detekce: 0 až 8 m)
5. Svorkovnice 6. Detektor sabotáže 7. LED alarmu západky / normální

Západka — Ponechat zapnuté — Normální — 2 s
8. Zap./vyp. LED — ZAPNUTO — VYPNUTO
Spouštěč vysoké frekvence — Spouštěč nízké frekvence
Alarm — 2 s — Porucha

2 Zapojení rezistoru

Metoda 1: K výběru odporu EOL (na konci linky) použijte propojku na pinech ALARM / NEOPRÁVNĚNÁ MANIPULACE.
Metoda 2: Doplňte odpor na otvory pro kabeláž ALARM / NEOPRÁVNĚNÁ MANIPULACE.
Poznámka: Pokud není použito zapojení EOL, ponechejte propojky VYPNUTÉ. Pokud propojka nesedí na koliky, netlačte na ni silou. Metoda 1 a metoda 2 nesmí být na detektoru ALARM / NEOPRÁVNĚNÁ MANIPULACE použity současně.

a. Odpor alarmu: 1K, 2K2, 4K7, 5K6, 6K8
b. Odpor neoprávněné manipulace: 1K, 2K2, 4K7, 5K6

3 Typ připojení

1. Detektor
2. Ovládací panel alarmu

Poznámka: Odpor musí být zapojen do série s jedním koncem detektoru.

a. Normálně uzavřeno
b. Dvojité zapojení konce linky:
Příklad zapojení: Normální: 1K, alarm: 4.4K, Neoprávněná manipulace: Nekonečno

4 Test

Test BG (tříštění skla, „Break Glass“)

5 Montáž

Technické údaje

Snímač	Všesměrový elektretový mikrofon
Napájení	8 až 16 V stejnosm. (standardně: 12 V stejnosm.)
Spotřeba energie	Klidový a maximální proud 25 mA při 12 V DC
Rozsah detekce	8 m
Typ skla	Plavené, tabulové, temperované, drátěné, vrstvené, s dvojitým zasklením
Tloušťka skla	2,4 mm až 6,4 mm
Rozměry skla	0,4 m × 0,4 m až 3 m × 3 m
Ochrana proti neoprávněné manipulaci	Přední
Indikátor LED	Modrá (alarm), zelená (aktivace prohnutím), červená (aktivace rozbitím)
Provozní teplota	−10 °C až 55 °C
Skladovací teplota	-20 °C až 60 °C
Provozní vlhkost	10 % až 90 %
Montáž	Na zeď / na strop
Rozměry (V×Š×H)	107 mm × 38,8 mm × 24,5 mm
Hmotnost	49,5 g

Dansk

1 Udseende

1. Frontpanel 2. LED-lysrør 3. Printkort 4. Bagpanel
③ Printkortet (PCB)
1. Koblingspunkter for manipulationsmodstand
2. Koblingspunkter for alarmmodstand 3. Sensor
4. Justerbar modstand (Detektionsområde: 0 til 8 m) 5. Terminal
6. Manipulation 7. Alarm-LED Lås/Normal

Lås — Forbliv tændt — Normal — 2s
8. LED FOR TÆNDT/SLUKKET — TÆNDT — SLUKKET
Højfrekvensudløsning — Lavfrekvensudløsning
Alarm — 2s — Fejl

2 Kabelføring af modstand

Metode 1: Brug jumperen til at vælge EOL (End of Line)-modstand på benene for ALARM/MANIPULATION.
Metode 2: Føj modstanden til kablingsportene for ALARM/MANIPULATION.
Bemærk: Hvis EOL-kabelføring ikke anvendes, skal jumperne IKKE sættes på. Tving ikke jumperen, hvis den ikke passer med benet. Metode 1 og 2 bør ikke anvendes på ALARM/MANIPULATION samtidig.

a. Alarmmodstand: 1K, 2K2, 4K7, 5K6, 6K8
b. Manipulationsmodstand: 1K, 2K2, 4K7, 5K6

3 Forbindelsestype

1. Detektor
2. Alarmkontrolpanel

Bemærk: Modstanden skal serieforbindes med detektorens ene ende.

a. Normalt lukket
b. Dobbelt EOL-kabelføring:
Tilslutningseksemplet: Normal: 1K, alarm: 4,4K, Manipulation: Uendelig

4 Test

BG-test (glasbrud)

5 Installation

Specifikation

Sensor	Retningsuafhængig mikrofon
Strømforsyning	8 til 16 V jævnstrøm (standard: 12 V jævnstrøm)
Strømforsyning	25mA hvilestrøm og maks. ved 12V jævnstrøm
Detektionsrækkevidde	8 m
Glastype	Floatglas, pladeglas, hærdet glas, trådglas, lamineret glas, dobbeltglas
Glastykkelse	2,4 mm til 6,4 mm
Glasstørrelse	0,4 m × 0,4 m til 3 m × 3 m
Manipulationsbeskyttelse	Front
LED-kontrollampe	Blå (alarm), grøn (aktivering ved påvirkning), rød (aktivering ved brud)
Driftstemperatur	-10 °C til 55 °C
Opbevaringstemperatur	-20 °C til 60 °C
Luftfugtighed ved drift	10-90 %
Installation	Montering på væg/loft
Mål (H × B × D)	107 mm × 38,8 mm × 24,5 mm
Vægt	49,5 g

Magyar

1 Külső megjelenés

1. Elülső panel 2. LED-es fénycső 3. NYÁK 4. Hátsó panel
③ A nyomtatott áramkör (NYÁK)
1. Szabotázsellenállás jumperei 2. Riasztóellenállás jumperei
3. Érzékelő 4. Beállítható ellenállás (észlelési tartomány: 0 – 8 m)
5. Csatlakozó 6. Szabotázs 7. Riasztási LED retesz/normál
Retesz Bekapcsolva marad Normál 2s
8. LED BE/KI BE KI
Nagyfrekvenciás kioldó Kisfrekvenciás kioldó
Riasztó 2s Hiba

2 Ellenállás bekötése

1. módszer: A jumperrel válassza ki az EOL (vonal vége) ellenállást az RIASZTÁS/SZABOTÁZS tűkön.
2. módszer: Adja hozzá az ellenállást az RIASZTÁS/SZABOTÁZS bekötési portokhoz.
Megjegyzés: Ha nem az EOL bekötést használja, akkor a jumpereket hagyja KI állásban. Ne erőltesse a jumpert, ha az nem illik a tűhöz. Az RIASZTÁS/SZABOTÁZS érintkezőn az 1. és a 2. módszer nem használható egyszerre.

a. Riasztás-ellenállás: 1k, 2k2, 4k7, 5k6, 6k8
b. Szabotázs-ellenállás: 1k, 2k2, 4k7, 5k6

3 Csatlakozás típusa

1. Detektor
2. Riasztó vezérlőpanelje

Megjegyzés: Az ellenállást sorosan kell csatlakoztatni az érzékelő egyik végéhez.

a. Nyitóérintkező
b. Vonalhuzalozás dupla vége:
A csatlakozási példa: Normál: 1k, Riasztás: 4,4k, Szabotázs: Végtelen

4 Teszt

Üvegtörés (BG) teszt

5 Telepítés

Specifikáció

Érzékelő	Mindenirányú elektret mikrofon
Tápfeszültség	8 – 16 V DC (standard: 12 V DC)
Áramfelvétel	25mA nyugalmi áram és maximum 12VDC feszültség
Észlelési tartomány	8 m
Üveg típusa	Úszó-, sík-, edzett üveg, vezetékes üveg, laminált üveg, kettős üvegezésű üveg
Üveg vastagsága	2,4 mm – 6,4 mm
Üveg mérete	0,4 m × 0,4 m – 3 m × 3 m
Szabotázsvédelem	Elülső
LED	Kék (riasztás), zöld (huzalos aktiválás), piros (betöréses aktiválás)
Üzemi hőmérséklet	-10 °C – 55 °C
Tárolási hőmérséklet	-20°C – 60°C
Üzemi páratartalom	10% – 90%
Telepítés	Falra/mennyezetre szerelhető
Méretek (ma × szé × mé)	107 mm × 38,8 mm × 24,5 mm
Súly	49,5 gramm

Polski

1 Element

1. Panel przedni 2. Światłowód wskaźnika
3. Płyta z obwodami drukowanymi (PCB) 4. Panel tylny
③ Płyta z obwodami drukowanymi (PCB)
1. Złącza rezystorów zabezpieczenia antysabotażowego
2. Złącza rezystorów obwodu alarmowego 3. Czujnik
4. Regulowana rezystancja (zasięg detekcji: 0–8 m) 5. Złącza
6. Sabotaż 7. Wskaźnik alarmu (blokowany/normalny)
Blokada Włączony Zwykła 2 s
8. WSKAŹNIK WŁ./WYŁ. WŁ. WYŁ.
Wyzwolenie (duża częstotliwość) Wyzwolenie (mała częstotliwość)
Alarm 2 s Usterka

2 Podłączenie rezystora

Metoda 1: Ustaw konfigurację rezystancji EOL przy użyciu zworki na końcówkach ALARM/SABOTAŻ.
Metoda 2: Podłącz rezystor do zacisków ALARM/SABOTAŻ.
Uwaga: Jeżeli konfiguracja połączeń EOL nie jest używana, należy usunąć zworki. Nie wolno dociskać zworki, jeżeli nie pasuje ona do końcówek.
Nie wolno używać metod 1 i 2 równocześnie do wykonania połączeń ALARM/SABOTAŻ.

a. Rezystancja alarmu: 1k, 2k2, 4k7, 5k6, 6k8
b. Rezystancja sabotażu: 1k, 2k2, 4k7, 5k6

3 Typ połączenia

1. Detektor
2. Centrala alarmowa

Uwaga: Rezystor musi być podłączony szeregowo do jednego ze złączy detektora.

a. Rozwierne
b. Połączenia DEOL:
Przykład połączeń: Stan normalny: 1 k, alarm: 4,4 k, sabotaż: otwarcie obwodu

4 Test

Test detekcji pęknięcia szyby

5 Instalacja

Specyfikacje

Czujnik	Dookólny mikrofon elektretowy
Zasilanie	8– V DC (standard: 12 V DC)
Pobór prądu	25mA w trybie gotowości; wartość maksymalna przy 12VDC
Zasięg detekcji	8 m
Typ szyby	Float, płaska, powlekana, hartowana, zbrojona, laminowana, podwójna
Grubość szyby	2,4 – 6,4 mm
Wymiary szyby	0,4 m × 0,4 m – 3 m × 3 m
Zabezpieczenie antysabotażowe	Przód
Wskaźnik	Niebieski (alarm), zielony (aktywacja przez naprężenie), czerwony (aktywacja przez pęknięcie)
Temperatura (użytkowanie)	Od –10°C do 55°C
Temperatura (przechowywanie)	Od –20°C do 60°C
Wilgotność (użytkowanie)	Od 10% do 90%
Instalacja	Montaż ścienny/sufitowy
Wymiary (wys. × szer. × głęb.)	107 mm × 38,8 mm × 24,5 mm
Waga	49,5 g

Română

1 Aspect

1. Panou frontal 2. Fir lumină LED 3. PCB 4. Panou spate
③ Placa de circuit imprimat (PCB)
1. Antete rezistență alterare 2. Antete rezistență alarmă
3. Senzor 4. Rezistență reglabilă (interval de detecție: 0 până la 8m)
5. Terminal 6. Modificare 7. Alarmă LED Lacăt/Normal
Lacăt Rămâi pe poziție Normal 2 s
8. LED PORNIT/OPRIT PORNIT OPRIT
Declanșator de înaltă frecvență Declanșator de frecvență joasă
Alarmă 2 s Eroare

2 Cablarea reziatenței

Metoda 1: Utilizați fixatorul pentru a selecta rezistența EOL (End of Line) pe pinii ALARMĂ/ALTERARE.
Metoda 2: Adăugați rezistorul la porturile de cabluri ALARMĂ/ALTERARE.
Notă: Dacă cablajul EOL nu este utilizat, lăsați fixatorii OPRIȚI. Nu forțați fixatorul dacă nu se potrivește cu știftul. Metoda 1 și 2 nu trebuie utilizată simultan pe ALARMĂ/ALTERARE.

a. Rezistență alarmă: 1K, 2K2, 4K7, 5K6, 6K8
b. Rezistență alterare: 1K, 2K2, 4K7, 5K6

3 Tipul conexiunii

1. Detector
2. Panou de control alarmă

Notă: Rezistorul trebuie conectat în serie cu un capăt al detectorului.

a. În mod normal închis
b. Capătul dublu al liniei de cablaj:
Exemplu de conexiune: Normal: 1K, Alarmă: 4.4K, Tamper: Infinită

4 Test

Testul BG (spargere sticlă)

5 Instalarea

Specificaţii

Senzor	Microfon electret omnidirecţional
Alimentare electrică	De la 8 până la 16 Vc.c (standard: 12 Vc.c.)
Consum curent	25mA în repaus şi maxim la 12V c.c.
Interval detectare	8 m
Tip de sticlă	Flotor, placă, temperat, cu fir, laminat, glazurare dublă
Grosimea sticlei	De la 2,4 mm până la 6,4 mm
Dimensiunea sticlei	De la 0,4 m × 0,4 m până la 3 m × 3 m
Protecţie alterare	Frontal
Indicator LED	Albastru (alarmă), verde (activare flex), roşu (activare impact)
Temperatura de funcţionare	De la -10°C la 55°C (de la 14°F la 131°F)
Temperatura de păstrate	De la -20°C până la 60°C (de la -4°F până la 140°F)
Umiditatea de operare	De la 10% la 90%
Instalarea	Montare pe perete/tavan
Dimensiune (l×L×D)	107 mm × 38,8 mm × 24,5 mm
Greutate	49,5 g

Slovenčina

1 Vzhľad

1. Predný panel 2. Svetelná trubica LED 3. Plošne spoje 4. Zadný panel
③ Doska plošných spojov (PCB)
1. Hlavičky odporníkov manipulácie 2. Hlavičky odporníkov alarmu
3. Snímač 4. Nastaviteľný odpor (rozsah detekcie: 0 až 8 m)
5. Svorkovnica 6. Manipulácia 7. Prepínač LED alarmu/normálne
Prepínač Trvale svieti Normálna 2 s
8. LED ZAP/VYP ZAPNUTÉ VYPNUTÉ
Vysokofrekvenčný spúšťač Nízkofrekvenčný spúšťač
Alarm 2 s Chyba

2 Zapojenie odporníka

Spôsob 1: Pomocou mostíka vyberte odpor EOL (koniec vedenia) na kolíkoch ALARM/MANIPULÁCIA.
Spôsob 2: Pridajte odporník do portov zapojenia ALARM/MANIPULÁCIA.
Poznámka: Ak sa zapojenie EOL nepoužíva, nechajte mostík ako VYPNUTÉ. Ak mostík nezapadne na kolíky, netlačte ho silou. Spôsoby 1 a 2 sa nesmú na kolíkoch ALARM/MANIPULÁCIA použiť súčasne.

a. Odpor alarmu: 1K, 2K2, 4K7, 5K6, 6K8
b. Odpor pri manipulácii: 1K, 2K2, 4K7, 5K6

3 Typ pripojenia

1. Detektor
2. Ovládací panel alarmu

Poznámka: Odporník musí byť pripojený do série k jednmu koncu detektora.

a. Normálne prepojenie
b. Zapojenie dvojitého konca vedenia:
Príklad pripojenia: Normálny: 1 K, Alarm: 4,4 K, Manipulácia: Nekonečný

4 Test

Test BG (rozbitie skla)

5 Montáž

Špecifikácie

Snímač	Všesmerový elektrétový mikrofón
Napájanie	8 až 16 V DC (štandardné: 12 V DC)
Spotreba prúdu	25mA v pokojovom režime a maximálne pri 12VDC
Rozsah detekcie	8 m (25 stôp)
Druh skla	Plavené, tabuľové, tvrdené, drôtené, laminované, dvojité zasklenie
Hrúbka skla	2,4 mm až 6,4 mm
Veľkosť skla	0,4 m × 0,4 m až 3 m × 3 m
Ochrana proti manipulácii	Predný
LED indikátor	Modrý (alarm), zelený (aktivácia pri ohnutí), červený (aktivácia pri rozbití)
Prevádzková teplota	-10 °C až 55 °C (14 °F až 131 °F)
Teplota skladovania	-20 °C až 60 °C (-4 °F až 140 °F)
Prevádzková vlhkosť	10 % až 90 %
Montáž	Montáž na stene/strope
Rozmery (V × Š × H)	107 mm × 38,8 mm × 24,5 mm
Hmotnosť	49,5 g

Türkçe

1 Görünüm

1. Ön Panel 2. LED Işıklı Boru 3. PCB 4. Arka Panel
③ Basılı Devre Kartı (PCB)
1. Kurcalama Rezistans Başlıkları 2. Alarm Rezistans Başlıkları
3. Sensör 4. Ayarlanabilir Direnç (Algılama aralığı: 0 ila 7.6m)
5. Terminal 6. Kurcalama
7. Alarm LED Mandal/Normal
Mandal Açık Kal Normal 2sn
8. LED AÇIK/KAPALI Açık KAPALI
Yüksek Frekans Tetikleyici Düiük Frekans Tetikleyici
Alarm 2sn Arıza

2 Rezistans Kabloları

Yöntem 1: ALARM/KURCALAMA pinlerinde EOL (Hat Sonu) direncini seçmek için atlama telini kullanın.
Yöntem 2: Direnci ALARM/KURCALAMA kablo bağlantı noktalarına ekleyin.
Not: EOL kabloları kullanılmıyorsa, atlama tellerini KAPALI bırakın. Pime uymuyorsa atlama telini zorlamayın. ALARM/KURCALAMA üzerinde yöntem 1 ve 2 aynı anda kullanılmamalıdır.

a. Alarm Direnci: 1K, 2K2, 4K7, 5K6, 6K8
b. Kurcalama Direnci: 1K, 2K2, 4K7, 5K6

3 Bağlantı Tipi

1. Dedektör
2. Alarm Kontrol Paneli

Not: Direnç, dedektörün bir ucu ile seri bağlanmalıdır.

a. Normalde Kapalı
b. Çift Hat Sonu Kablolaması:
Bağlantı örneği: Normal: 1K, Alarm: 4.4K, Kurcalama: Sonsuz

4 Test

BG (Cam Kırılma) Testi

5 Kurulum

Özellikler

Sensör	Çok yönlü elektret mikrofon
Güç kaynağı	8 ila 16 VDC (standart: 12 VDC)
Akım tüketimi	25mA sessiz ve 12 V DC'de maksimum
Algılama aralığı	8 m (25 ft)
Cam türü	Yüzer, levha, temperli, telli, lamine, çift cam
Cam kalınlığı	2,4 mm ila 6,4 mm
Cam boyutu	0,4 m × 0,4 m ila 3 m × 3 m
Kurcalama koruması	Ön Taraf
LED göstergesi	Mavi (alarm), yeşil (esnek aktivasyon), kırmızı (parçalama aktivasyonu)
Çalışma sıcaklığı	-10°C ila 55°C (14°F ila 131°F)
Depolama sıcaklığı	-20°C ila 60°C (-4°F ila 140°F)
Çalışma nemi	%10 ila %90
Kurulum	Duvara/Tavana montaj
Boyut (Y×G×D)	107 mm × 38.8 mm × 24.5 mm
Ağırlık	49,5 g

Русский

1 Внешний вид

1. Передняя панель
2. Светодиодная труба
3. Печатная плата
4. Задняя панель
5. Печатная плата

1. Головки резисторов противовзломной защиты
2. Головки резисторов сигнализации
3. Датчик
4. Регулируемое сопротивление (диапазон обнаружения: 0~8 м)
5. Клемма
6. Взлом
7. Фиксация светодиодной сигнализации до подтверждения реакции/прекращения реакции

Триггер-фиксатор — Режим «Не отключаться»
Нормальный — 2 сек.
8. Светодиод ВКЛ./ВЫКЛ. — ВКЛ. — ВЫКЛ.
Высокочастотный триггер — Низкочастотный триггер
Тревога — 2 сек. — Неисправность

2 Разводка для подключения резистора

Способ 1: с помощью перемычки установите концевое сопротивление на контактах группы «СИГНАЛИЗАЦИЯ/ЗАЩИТА ОТ ВЗЛОМА».
Способ 2: подключите резистор ко входам разводки группы «СИГНАЛИЗАЦИЯ/ЗАЩИТА ОТ ВЗЛОМА».

Примечание. Если концевая разводка не используется, не используйте перемычки. Не применяйте силу к перемычке, если она не подходит к контакту. Способ 1 и способ 2 не должны применяться в группе «СИГНАЛИЗАЦИЯ/ЗАЩИТА ОТ ВЗЛОМА».

a. Стойкость сигнализации: 1 кОм, 2,2 кОм, 4,7 кОм, 5,6 кОм, 6,8 кОм
b. Стойкость к взлому: 1 кОм, 2,2 кОм, 4,7 кОм, 5,6 кОм

3 Тип соединения

1. Датчик
2. Панель управления сигнализацией

Примечание. Резистор должен быть последовательно подключен к одному концу датчика.

a. Нормально замкнутый
b. Линия с двумя концевыми резисторами:

Пример соединения: Нормальный режим: 1 кОм, сигнализация: 4,4 кОм, взлом: бесконечное

4 тест

Тест на разбитие стекла

5 Установка

Технические данные

Датчик	Всенаправленный электретный микрофон
Источник питания	От 8 до 16 В пост. тока (стандартное значение: 12 В пост. тока)
Энергопотребление	25мА в режиме ожидания, максимально при 12 В пост. тока
Радиус действия	8 м
Тип стекла	Листовое, зеркальное, закаленное, армированное, безосколочное, двойной стеклопакет
Толщина стекла	от 2,4 мм до 6,4 мм
Размер стекла	от 0,4 м × 0,4 до 3 м × 3 м
Защита от взлома	Вид спереди
Светодиодный индикатор	Синий (сигнализация), зеленый (активация при деформации стекла), красный (активация при разбивании стекла)
Рабочая температура	от -10°C до 55°C
Температура при хранении	от -20 до 60 °C
Рабочая влажность	10~90%
Установка	Настенный или потолочный монтаж
Размеры (В × Ш × Г)	107 мм × 38,8 мм × 24,5 мм
Вес	49,5 г

Legal and Regulatory Information

HIKVISION

English

©2020 Hangzhou Hikvision Digital Technology Co., Ltd. All rights reserved.
About this Manual
The Manual includes instructions for using and managing the Product. Pictures, charts, images and all other information hereinafter are for description and explanation only. The information contained in the Manual is subject to change, without notice, due to firmware updates or other reasons. Please find the latest version of this Manual at the Hikvision website (https://www.hikvision.com).
Please use this Manual with the guidance and assistance of professionals trained in supporting the Product.
HIKVISION and other Hikvision's trademarks and logos are the properties of Hikvision in various jurisdictions. Other trademarks and logos mentioned are the properties of their respective owners.
Disclaimer
TO THE MAXIMUM EXTENT PERMITTED BY APPLICABLE LAW, THIS MANUAL AND THE PRODUCT DESCRIBED, WITH ITS HARDWARE, SOFTWARE AND FIRMWARE, ARE PROVIDED "AS IS" AND "WITH ALL FAULTS AND ERRORS". HIKVISION MAKES NO WARRANTIES, EXPRESS OR IMPLIED, INCLUDING WITHOUT LIMITATION, MERCHANTABILITY, SATISFACTORY QUALITY, OR FITNESS FOR A PARTICULAR PURPOSE. THE USE OF THE PRODUCT BY YOU IS AT YOUR OWN RISK. IN NO EVENT WILL HIKVISION BE LIABLE TO YOU FOR ANY SPECIAL, CONSEQUENTIAL, INCIDENTAL, OR INDIRECT DAMAGES, INCLUDING, AMONG OTHERS, DAMAGES FOR LOSS OF BUSINESS PROFITS, BUSINESS INTERRUPTION, OR LOSS OF DATA, CORRUPTION OF SYSTEMS, OR LOSS OF DOCUMENTATION, WHETHER BASED ON BREACH OF CONTRACT, TORT (INCLUDING NEGLIGENCE), PRODUCT LIABILITY, OR OTHERWISE, IN CONNECTION WITH THE USE OF THE PRODUCT, EVEN IF HIKVISION HAS BEEN ADVISED OF THE POSSIBILITY OF DAMAGES OR LOSS.
YOU ACKNOWLEDGE THAT THE NATURE OF THE INTERNET PROVIDES FOR INHERENT SECURITY RISKS, AND HIKVISION SHALL NOT TAKE ANY RESPONSIBILITIES FOR ABNORMAL OPERATION, PRIVACY LEAKAGE OR OTHER DAMAGES RESULTING FROM CYBER ATTACK, HACKER ATTACK, VIRUS INFECTION, OR OTHER INTERNET SECURITY RISKS; HOWEVER, HIKVISION WILL PROVIDE TIMELY TECHNICAL SUPPORT IF REQUIRED.
YOU AGREE TO USE THIS PRODUCT IN COMPLIANCE WITH ALL APPLICABLE LAWS, AND YOU ARE SOLELY RESPONSIBLE FOR ENSURING THAT YOUR USE CONFORMS TO THE APPLICABLE LAW. ESPECIALLY, YOU ARE RESPONSIBLE, FOR USING THIS PRODUCT IN A MANNER THAT DOES NOT INFRINGE ON THE RIGHTS OF THIRD PARTIES, INCLUDING WITHOUT LIMITATION, RIGHTS OF PUBLICITY, INTELLECTUAL PROPERTY RIGHTS, OR DATA PROTECTION AND OTHER PRIVACY RIGHTS. YOU SHALL NOT USE THIS PRODUCT FOR ANY PROHIBITED END-USES, INCLUDING THE DEVELOPMENT OR PRODUCTION OF WEAPONS OF MASS DESTRUCTION, THE DEVELOPMENT OR PRODUCTION OF CHEMICAL OR BIOLOGICAL WEAPONS, ANY ACTIVITIES IN THE CONTEXT RELATED TO ANY NUCLEAR EXPLOSIVE OR UNSAFE NUCLEAR FUEL-CYCLE, OR SUPPORTING HUMAN RIGHTS ABUSES.
IN THE EVENT OF ANY CONFLICTS BETWEEN THIS MANUAL AND THE APPLICABLE LAW, THE LATTER SHALL PREVAIL.

This product and - if applicable - the supplied accessories too are marked with "CE" and complytherefore with the applicable harmonized European standards listed under the RE Directive 2014/53/EU, the EMC Directive 2014/30/EU, the RoHS Directive 2011/65/EU.

2012/19/EU (WEEE directive): Products marked with thissymbol cannot be disposed of as unsorted municipal waste in the European Union. For proper recycling, return this product to your local supplier upon the purchase of equivalent new equipment, or dispose of it at designated collection points. For more information see: www.recyclethis.info

2006/66/EC (battery directive): This product contains battery that cannot be disposed of as unsorted municipal waste in the European Union. See the product documentation for specific information on the battery. The battery is marked with this symbol, which may include lettering to indicate cadmium (Cd), lead (Pb), or mercury (Hg). For proper recycling, return the battery to your supplier or to a designated collection point. For more information see:www.recyclethis.info

INSTALLATION CAUTION

The additional force shall be equal to three times the weight of the equipment but not less than 50N. The equipment and its associated mounting means shall remain secure during the installation. After the installation, the equipment, including any associated mounting plate, shall not be damaged.

Español

©2020 Hangzhou Hikvision Digital Technology Co., Ltd. Todos losderechos reservados.
Sobre este manual
Este manual incluye las instrucciones de utilización y gestión del producto.Las figuras, gráficos, imágenes y cualquier otra información que encontrará en lo sucesivo tienen únicamente fines descriptivos y aclaratorios. La información incluida en el manual está sujeta a cambios, sin aviso previo, debido a las actualizaciones de software u otros motivos. Visite elsitio web de Hikvision –https://www.hikvision.com/– para acceder a la última versión de la guía.
Utilice este manual con la guiay asistencia de profesionales capacitados en el soporte deproducto.
HIKVISION y otras marcas comerciales y logotipos de Hikvision son propiedad de Hikvision en diferentes jurisdicciones. Las demás marcas comerciales y logotipomencionados son propiedad de sus respectivos dueños.
Descargo de responsabilidad
EN LA MEDIDA MÁXIMA PERMITIDA POR LAS LEYES APLICABLES, ESTE MANUAL Y EL PRODUCTO DESCRITO —INCLUIDOSU HARDWARE, SOFTWARE Y FIRMWARE— SE SUMINISTRAN «TAL CUAL» Y CON TODOS SUS FALLOS Y ERRORES. HIKVISION NO OFRECE NINGUNA GARANTÍA, EXPRESA O IMPLÍCITA, INCLUIDO SIN LIMITACIÓN, COMERCIABILIDAD, CALIDAD SATISFACTORIA O IDONEIDAD PARA UN PROPÓSITO EN PARTICULAR. EL USO QUE HAGA DEL PRODUCTO CORRE BAJO SU ÚNICO RIESGO. EN NINGÚN CASO, HIKVISION PODRÁ CONSIDERARSE RESPONSABLE ANTE USTED DE NINGÚN DAÑO ESPECIAL, CONSECUENTE, INCIDENTAL O INDIRECTO, INCLUYENDO, ENTRE OTROS, DAÑOS POR LA PÉRDIDA DE BENEFICIOS COMERCIALES, INTERRUPCIÓN DE LA ACTIVIDAD COMERCIAL, PÉRDIDA DE DATOS, CORRUPCIÓN DE LOS SISTEMAS O PÉRDIDA DE DOCUMENTACIÓN, YA SEA POR INCUMPLIMIENTO DEL CONTRATO, AGRAVIO (INCLUYENDO NEGLIGENCIA), RESPONSABILIDAD DEL PRODUCTO O EN RELACIÓN CON EL USO DEL PRODUCTO, INCLUSO CUANDO UNA NOTIFICACIÓN DE LA POSIBILIDAD DE DICHOS DAÑOS SE OFRECIERA A HIKVISION.
USTED RECONOCE QUE LA NATURALEZA DE INTERNET IMPLICA RIESGOS DE SEGURIDAD INHERENTES Y HIKVISION NO TENDRÁ NINGUNA RESPONSABILIDAD POR EL FUNCIONAMIENTO ANORMAL, DETRACCIONES DE PRIVACIDAD U OTROS DAÑOS RESULTANTES DE ATAQUES CIBERNÉTICOS, ATAQUES DE PIRATERÍA, INFECCIÓN POR VIRUS U OTROS RIESGOS DE SEGURIDAD EN INTERNET; SIN EMBARGO, HIKVISION PROPORCIONARÁ APOYO TÉCNICO OPORTUNO CUANDO SEA NECESARIO.
USTED ACEPTA UTILIZAR ESTE PRODUCTO DE CONFORMIDAD CON TODAS LAS LEYES APLICABLES Y SOLO USTED ES EL ÚNICO RESPONSABLE DE LAS UTILIZADAS CONFORME. EN PARTICULAR, USTEDES RESPONSABLE DE UTILIZAR ESTE PRODUCTO DE MANERA QUE NO INFRINJA LOS DERECHOS DE TERCEROS, INCLUYENDO, DE MANERA ENUNCIATIVA, NO LIMITATIVA, DERECHOS DE PUBLICIDAD, DERECHOS DE PROPIEDAD INTELECTUAL, DERECHOS RELATIVOS A LA PROTECCIÓN DE DATOS Y OTROSDERECHOS RELATIVOS A LA PRIVACIDAD. NO UTILIZARÁ ESTE PRODUCTO PARA NINGUN USO FINAL PROHIBIDO, INCLUYENDO EL DESARROLLO O LA PRODUCCIÓN DE ARMAS DE DESTRUCCIÓN DE MASAS, ELDESARROLLO O LA PRODUCCIÓN DE ARMAS QUÍMICAS O BIOLÓGICAS, NINGUNA ACTIVIDAD EN EL CONTEXTO RELACIONADO CON ALGÚN EXPLOSIVO NUCLEAR O EL CICLO DE COMBUSTIBLE NUCLEAR INSEGURO O EN APOYO DE ABUSOS DE LOS DERECHOS HUMANOS.
EN CASO DE CONFLICTO TRAS PRESENTE MANUAL Y LA LEGISLACIÓN VIGENTE, ESTA ÚLTIMA PREVALECE.

Este producto, y en su caso también los accesorios suministrados, tienen la marca "CE" y por tanto cumplen con las normas europeas armonizadas aplicables enumeradas en la Directiva de equipos de radio 2014/53/UE, la Directiva de compatibilidad electromagnética 2014/30/UE y la Directiva RoHS 2011/65/UE.

2012/19/UE (Directiva RAEE): productos marcados con este símbolo no pueden ser desechados como residuos municipales no clasificados en la Unión Europea. Para reciclarlos adecuadamente, devuelva este producto a su proveedor local al comprar un nuevo equipamiento equivalente o desecharlo en el punto de recogida designado a tal efecto. Para más información, consulte: www.recyclethis.info

2006/66/EC (Directiva sobre baterías): este producto contiene una batería que no puede ser desechada en el sistema municipal de basuras sin recogida selectiva. Para su reciclaje adecuado, entregue esta producto en el lugar de compra del equipo nuevo equivalente o desháganse de él en el punto de recogida designado a tal efecto. Para más información, consulte: www.recyclethis.info

2006/66/EC (directiva sobre baterías): este producto contiene una batería que no puede ser desechada en el sistema municipal de basuras sin recogida selectiva dentro de la Unión Europea. Consulte la documentación del producto para obtener información específica de la batería. La batería está marcada con este símbolo, que puede incluir letras para indicar el cadmio (Cd), plomo (Pb) o mercurio (Hg). Para su reciclaje adecuado, entregue la batería a su vendedor o llévela al punto de recogida de basuras designado a tal efecto. Para más información visite www.recyclethis.info

PRECAUCIONES DE INSTALACIÓN

La fuerza adicional debe ser equivalente a tres veces el peso del equipo, pero no inferior a 50 N. Elequipo y el soporte asociado deben permanecer seguros durante la instalación. Tras la instalación, no se debe dañar el equipo ni tampoco las placas de montaje asociadas.

Nederlands

©2020 Hangzhou Hikvision Digital Technology Co., Ltd. Alle rechten voorbehouden.
Over deze handleiding
De handleiding bevat instructies voor het gebruik en beheer van het product. Foto's, grafieken, afbeeldingen en alle andere informatie hierinworden verstrekt voor beschrijving en uitleg. De informatie in de handleiding is onderhevig aan verandering, zonder voorafgaande kennisgeving, als gevolg van firmware-updates of andere redenen. U kunt de nieuwste versie van deze handleiding vinden op Hikvision's website (https://www.hikvision.com/).
Gebruik deze handleiding onder begeleiding en ondersteuning van professionals die zijn opgeleid voor het ondersteunen van het product.
HIKVISION en andere handelsmerken en logo's van Hikvision zijn eigendom van Hikvision in de verschillende jurisdicties. Andere handelsmerken en logo's zijn het eigendom van hun respectieve eigenaren.
Vrijwaring
VOOR ZOVER MAXIMAAL TOEGESTAAN OP GROND VAN HET TOEPASSELIJKE RECHT, WORDEN DEZE HANDLEIDING EN HET OMSCHREVEN PRODUCT, INCLUSIEF HARDWARE, SOFTWARE EN FIRMWARE, GELEVERD ZONDER ENIGE VORM VAN GARANTIE, DEZE INCLUSIEF TOUTEN EN GEBREKEN. HIKVISION GEEFT GEEN GARANTIES, EXPLICIET OF IMPLICIET, INCLUSIEF ZONDER BEPERKING DAARTOE VERKOOPBAARHEID, TEVREDENHEID OMTRENT KWALITEIT OF GESCHIKTHEID VOOR EEN BEPALD DOEL. HET GEBRUIK VAN HET PRODUCT DOOR U IS OP EIGEN RISICO. IN GEEN GEVAL IS HIKVISION VERANTWOORDELIJK VOOR SPECIALE, BEVOLGSCHADE OF INDIRECTE SCHADE, WAARONDER, ZONDER DAAROP TE LIMITEREN, SCHADE VOORTVLOEIEND UIT ZAKENVERLIES, ONTWREIN VAN DE BEDRIJFSVOERING, VERLIES VAN GEGEVENS OF DOCUMENTATIE, ONGEACHT OF DIT VOORTVLOEIT UIT CONTRACTBREUK, BENADELING (INCLUSIEF NALATIGHEID), PRODUCTAANSPRAKELIJKHEID OF ANDERS, MET BETREKKING TOT HET PRODUCT, ZELFS ALS HIKVISION VAN ZULKE SCHADE OP DE HOOGTE IS GESTELD.
U ERKENT DAT DE AARD VAN INTERNET INHERENT VEILIGHEIDSRISICO'S MET ZICH MEE BRINGT, EN HIKVISION GEEN ENKELE VERANTWOORDELIJKHEID NEEMT VOOR ABNORMALE WERKING, PRIVACYLEKKEN OF ANDERE SCHADES DIE VOORTVLOEIEN UIT CYBERAANVALLEN, HIKVISIONSTEUNT WEL TIJDIG WANNEER DAT VEREIST WORDT. HIKVISION ZAL WEIGEREN DE VERPLICHTINGEN TEGENOVER DERDEN TIJDELIJK TECHNISCHE ONDERSTEUNING.
U GAAT AKKOORD MET HET GEBRUIK VAN DIT PRODUCT IN OVEREENSTEMMING MET ALLE TOEPASBARE WETTEN EN UITSLUITEND U BENT VERANTWOORDELIJK VOOR DE GARANTIE DAT UW GEBRUIK OVEREENSTEMT MET DE TOEPASBARE WET. U BENT VOORAL VERANTWOORDELIJK DAT HET GEBRUIK VAN DIT PRODUCT GEEN INBREUK MAAKT OP DE RECHTEN VAN DERDEN, INCLUSIEF EN ZONDER BEPERKING OP RECHTEN VAN PUBLICITEIT, INTELLECTUELE EIGENDOMSRECHTEN, OF GEGEVENSBESCHERMING EN ANDERE RECHTEN VAN PRIVACY. U MAG DIT PRODUCT NIET GEBRUIKEN VOOR EINDGEBRUIK, MET INBEGRIP VAN DE ONTWIKKELING OF DE PRODUCTIE VAN MASSAVERNIETIGINGSWAPENS, DE ONTWIKKELING OF DE PRODUCTIE VAN CHEMISCHE OF BIOLOGISCHE WAPENS, ALLE VERRICHTINGEN IN HET KADER VAN EEN NUCLEAIR EXPLOSIEF OF ONVEILIGE NUCLEAIRE BRANDSTOFCYCLUS, OF TER ONDERSTEUNING VAN MENSENRECHTENSCHENDINGEN.
IN HET GEVAL VAN ENIGE CONFLICTEN TUSSEN DEZE HANDLEIDING EN DE TOEPASSELIJKE WETGEVING, PREVALEERT DE LAATSTE.

Dit product en - indien van toepassing, de meegeleverde accessoires zijn voorzien van de "CE" en voldoen daarom aan de toepasbare geharmoniseerde Europese normen zoals vermeld onder de RE-richtlijn 2014/53/EU, de EMC-richtlijn 2014/30/EU, de RoHS-richtlijn 2011/65/EU.

2012/19/EU (WEEE-richtlijn): Producten die met dit symbool gemarkeerd mogen binnen de Europese Unie niet worden weggegooid alsongesorteerd huishoudelijk afval. Lever dit product voor een juiste recycling in bij uw plaatselijke leverancier bij aankoop van soortgelijke nieuwe apparatuur, of breng het naar daarvoor aangewezen inzamelpunten. Raadpleeg www.recyclethis.info voor meer informatie.

2006/66/EG (Batterijrichtlijn): Dit product bevat een batterij die binnen de Europese Unie niet mag worden weggegooid als ongesorteerd huishoudelijk afval. Zie de productdocumentatie voor specifieke informatie over de batterij. De batterij is gemarkeerd met dit symbool, dat letters kan bevatten die cadmium (Cd), lood (Pb) of kwik (Hg) aanduiden. Lever de batterij voor een juiste recycling in bij uw leverancier of bij een daarvoor aangewezen inzamelpunt. Raadpleeg www.recyclethis.info voor meer informatie

INSTALLATIEWAARSCHUWING

De extra kracht moet gelijk zijn aan drie keer het gewicht van de apparatuur, maar niet minder dan 50N. De apparatuur en de bijbehorende bevestigingsmiddelen moeten tijdens de installatie stevig vast blijven zitten. De apparatuur, inclusief enige bijbehorende montageplaat, mag na de installatie niet worden beschadigd.

Magyar

©2020 Hangzhou Hikvision Digital Technology Co., Ltd. Minden jog fenntartva.
Az útmutatóról kapcsolatosbrunivok
Az útmutató a termék használatára és kezelésére vonatkozó utasításokat tartalmaz. Az itt szereplő képek, diagramok, ábrák és minden továbbiinformáció csupán leírásként és magyarázatként szolgál. Az útmutatóban szereplő információk a firmware-frissítések és egyéb okok miatt előzetes értesítés nélkül változhatnak. Az útmutató legfrissebb változatát keresse fel a Hikvision webhelyén (https://www.hikvision.com/).
Az útmutatót a termékkel kapcsolatos támogatásban és szakemberek tanácsadásában és segítségében szakértelemmel rendelkező szakemberek segítségével használja fel.
Az és a Hikvision egyéb, valamint a Hikvision egyéb logója Hikvision tulajdonát képező különböző joghatóságokban. Egyéb megjelölt logók és logók a megfelelő tulajdonosok tulajdonát képezik.
Felelősségi nyilatkozat
EZT A KÉZIKÖNYVET, VALAMINT A BENNE SZEREPLŐ TERMÉKET ANNAK HARDVER-, SZOFTVER-ÉSSZERTELVEVŐS ÉS FIRMWARE-ÉVEL EGYÜTT ÉRINTŐ FORMÁBAN" BOCSÁTJUK. „RELEVÉNYE ALSÓ SZINTŰ ÉSTŰSEIS HIBÁZIK". A HIKVISION NEM VÁLLAL FELELŐSSÉGET ÉS NEM TÉRÍTI VISSZA A VÁSÁRLÁSI ÁRAT, AMELY ÖNMAGÁBAN VAGY ÖSSZEFÜGGÉSBEN AZ ÖSSZES ÉRTÉKESÍTÉSI, TÖBBK ÉDÉTT – DE NEM KIZÁRÓLAGOSAN – ÜZLETI NYEREDELEM, ÜZLETMENETI MEGSZAKÍTÁS VAGY ADATVESZTÉS MEGSZŰNÉSE, VALAMINT ADOTT ESETBEN MEGSZŰNÉSE VAGY ÜZLETI KÁRTÉRÍTÉSI KÖTELEZETTSÉGEK VONATKOZNAK RÁ, ÉRDEMBEN VAGY ÉRDEMTELEN, ÉSZSZERŰSÍTÉSÉNEK VAGY KÁRÓKOZÁS ÉRDEKÉBEN VAGY VISZAELŐ ÉRTÉKÉNEK ÉRDEKÉBEN, AMELYEK A TERMÉKET KIZÁRÓLAG SAJÁT FELELŐSSÉGÉRE HASZNÁLHATA. A HIKVISION SEMMIFÉLE ESETBEN SEM VÁLLAL FELELŐSSÉGÉRE HASZNÁLHATA. A HIKVISION SEMMIFÉLE ESETBEN SEM VÁLLAL FELELŐSSÉGÉRE HASZNÁLHATA. A HIKVISION SEMMIFÉLE ESETBEN SEM VÁLLAL FELELŐSSÉGÉRE HASZNÁLHATA.
AZ ÉRTÉKESÍTŐ VAGY A HIKVISION ÁLTAL ADOTT TÁJÉKOZTATÁSOK VAGY ÉRTELMEZÉSEK ELLENÉRE, ELTÉRŐ TÖRVÉNY HIÁNYA ESETÉBEN A TÖRVÉNY ÉRVÉNYES.
A TERMÉKET KIZÁRÓLAG SAJÁT FELELŐSSÉGÉRE HASZNÁLHATA. A HIKVISION SEMMIFÉLE ESETBEN SEM VÁLLAL FELELŐSSÉGÉRE HASZNÁLHATA. A HIKVISION SEMMIFÉLE ESETBEN SEM VÁLLAL FELELŐSSÉGÉRE HASZNÁLHATA.

Ez a termék és adott esetben a mellékelt tartozékok megfelelnek az egyszerűsített EU-megfelelőségi nyilatkozat szerinti harmonizált európai szabványoknak: 2014/53/EU (RE-irányelv), 2014/30/EU (EMC-irányelv), 2011/65/EU (RoHS-irányelv).

2012/19/EU (WEEE-irányelv): Az ezzel a jelzéssel ellátott termékeket nem lehet szelektálatlan kommunális hulladékként elhelyezni az Európai Unióban. A megfelelő újrahasznosítás érdekében juttassa vissza ezzel a termékkel helyettesíthető egyenértékű berendezés vásárlása vagy egyéb az e célra kijelölt gyűjtőhelyeken. További információk: Szerviz felkeresése: www.recyclethis.info

2006/66/EC (akkumulátorokról szóló irányelv): Ez a termék olyan akkumulátort tartalmaz, amelyet nem lehet szelektálatlan kommunális hulladékként elhelyezni az Európai Unióban. A szükséges információk az akkumulátorral kapcsolatban az adatlapon szerepelnek. Az akkumulátor erre a jelzésre van megjelölve, amely más betűket is tartalmazhat a kadmium (Cd), ólom (Pb) vagy higany (Hg) jelzésére. A megfelelő újrahasznosítás érdekében vigye vissza ezt a terméket a beszállítójához, vagy vigye egy kijelölt gyűjtőhelyre. Tovább információ: www.recyclethis.info

TELEPÍTÉSI FIGYELMEZTETÉS

A kiterjesztőerőnek egyenlő a berendezés súlyának háromszorosával, de legalább 50 N legyen. Telepítés során a berendezésnek és az azszerelőszerkezetének biztonságban kell lenniük. A telepítés befejeztével a berendezés és a rögzítőelemek nem lehet sérült.

Slovenčina

©2020 Hangzhou Hikvision Digital Technology Co., Ltd. Všetky práva vyhradené.
Informácie o tomto návode
Tento príručka obsahuje pokyny na používanie a správu produktu. Obrázky, grafy, nákresy a všetky ďalšie informácie, ktorú sú v ňom uvedené, slúžia len na opis a vysvetlenie. Informácie uvedené v návode sa môžu zmeniť bez predchádzajúceho upozornenia v dôsledku aktualizácií firmvéru alebo iných príčin. Najnovšiu verziu tohto návodu nájdete na webovej stránke spoločnosti Hikvision (https://www.hikvision.com/).
Používajte tento návod s usilide s pokynmi a radami odborníkov, ktorí sú vyškolení v oblasti podpory produktu.
HIKVISION a iné ochranné známky a logá spoločnosti Hikvision sú vlastníctvom spoločnosti Hikvision v rôznych jurisdikciách. Iné ochranné známky a logá sú vlastníctvom príslušných majiteľov.
Odmietnutie zodpovednosti
V MAXIMÁLNOM MOŽNOM ROZSAHU, KTORÝ POVOLUJÚ PRÍSLUŠNÉ PRÁVNE PREDPISY, SA TÁTO PRÍRUČKA A OPÍSANÝ PRODUKT SPOLU S JEHO HARDVÉROM, SOFTVÉROM A FIRMVÉROM, „DOĽAHAJÚ V STAVE „AKO SÚ" A „SO VŠETKÝMI FORMAMI CHYBÁ". SPOLOČNOSŤ HIKVISION NEPOSKYTUJE ŽIADNE VÝSLOVNÉ ANI PREDPOKLADANÉ ZÁRUKY, OKREM INÉHO VRÁTANE ZÁRUKY PREDANOSTI, USPOKOJIVÉHO KVALITY ALEBO VHODNOSTI NA ÚČELY, ZVOĽNENÍ ZO ZODPOVEDNOSTI. POUŽÍVANIE PRODUKTU VAMI JE NA VAŠE VLASTNÉ RIZIKO. V ŽIADNOM PRÍPADE NENESIE ZODPOVEDNOSŤ ZA ŽIADNE OSOBITNÉ, NÁSLEDNÉ, NÁHODNÉ ALEBO NEPRIAME ŠKODY, OKREM INÉHO VRÁTANE ŠKÔD Z ŽIADNYCH PODNIKATEĽSKÝCH ZISKOV, PRERUŠENIA PODNIKANIA, STRATY ÚDAJOV, POŠKODENIA SYSTÉMOV ALEBO STRATY DOKUMENTÁCIE, BEZ OHĽADU ZATOĽKO, ČI VYPLÝVAJÚ ZO ZMLUVNÉHO PORUŠENIA (VRÁTANE NEDBALOSTI), ZO PRÁVNEJ ZÁKONNÝ ALEBO INÉHO SPÔSOBU, V SPOJENÍ S POUŽÍVANÍM TOHTO VÝROBKU, AKO AJ VTEDY, KEĎ SA HIKVISION BOLI OBJEDNÁVKY ZO ŠKÔD NÁSTRAHY.
VYHLASUJETE, ŽE POVAHA INTERNETU VRÁDEŇOU INHERENTNÉ BEZPEČNOSTNÉ RIZIKÁ A SPOLOČNOSŤ HIKVISION NEPREBERÁ ŽIADNU ZODPOVEDNOSŤ ZA NEŠTANDARDNÚ PREVÁDZKU, UNIK OSOBNÝCH ÚDAJOV ALEBO INÉ ŠKODY VYPLÝVAJÚCE Z KYBERNETICKÉHO ÚTOKU, VÍRUSOVÉ INFEKCIE ALEBO INÝCH RIZÍK SIETE INTERNETU; V PRÍPADE POTREBY VŠAK SPOLOČNOSŤ HIKVISION POSKYTNE VÔČASNÚ TECHNICKÚ PODPORU.
SÚHLASÍTE S POUŽÍVANÍM TOHTO PRODUKTU V SÚLADE SO VŠETKÝMI PRÍSLUŠNÝMI ZÁKONMI A NESIETE VÝHRADNÚ ZODPOVEDNOSŤ ZA ZABEZPEČENIE, ABY VAŠE POUŽÍVANIE BOLO V SÚLADE S PRÍSLUŠNÝMI ZÁKONMI. OBZVÁŠŤ OBZVÁŠŤ SA NEPOUŽÍVA TENTO PRODUKT NA ŽIADNE ZAKÁZANÉ ÚČELY, VRÁTANE VÝVOJA ALEBO VÝROBY ZBRAŇOVÉHO HROMADNÉHO ZNIČENIA, VÝVOJA ALEBO VÝROBY CHEMICKÝCH ALEBO BIOLOGICKÝCH ZBRANÍ, AKÝMKOLVEK AKTÍVITY V SÚVISLOSTI S JAKÝMKOLVEK NÁSTAVBOVÝM JADROVÝM ALEBO NEBEZPEČNÝM CYKLOM JADROVÉHO PALIVA, ALEBO NA PODPORU ZNEUŽÍVANIA ĽUDSKÝCH PRÁV.
V PRÍPADE AKÉHOKOĽVEK KONFLIKTU MEDZI TÝMTO NÁVODOM A PRÍSLUŠNÝMI PRÁVNYMI PREDPISMI MAJÚ PREDNOSŤ PRÍSLUŠNÉ PRÁVNE PREDPISY.

Tento výrobok a dodané príslušenstvo, ak je to relevantné, sú takisto označené značkou „CE", takže sú v súlade s príslušnými harmonizovanými európskymi normami uvedenými v smernici o rádiových zariadeniach 2014/53/EÚ, smernici o elektromagnetickej kompatibilite 2014/30/EÚ a smernici o obmedzení používania určitých nebezpečných látok v elektrických a elektronických zariadeniach 2011/65/EÚ.

2012/19/EÚ (smernica o odpade z elektrických a elektronických zariadení): Produkty označené týmto symbolom sa v rámci Európskej únie nesmú likvidovať spolu s netriedeným komunálnym odpadom. Po zakúpení ekvivalentného nového zariadenia recyklujte produkt tým, že odovzdáte miestnemu dodávateľovi alebo ho zlikvidujte na určených zberných miestach. Ďalšie informácie nájdete na: www.recyclethis.info

2006/66/ES (smernica o batériách): Tento produkt obsahuje batériu, ktorú sa v rámci Európskej únie nesmie likvidovať spolu s netriedeným komunálnym odpadom. Konkrétne informácie o batérii nájdete v dokumentácii produktu. Batéria je označená týmto symbolom, ktorý môže zahŕňať písmená označujúce olovo kadmiu (Cd), olovo (Pb) alebo ortuť (Hg). Zreciklujte batériu tým, že ju odovzdáte dodávateľovi alebo ju zlikvidujete na určenom zbernom mieste. Ďalšie informácie nájdete na: www.recyclethis.info

VÝSTRAHA PRI INŠTALÁCII

Dodatočná sila pôsobiaca na zariadenie má dosahovať trojnásobok hmotnosti zariadenia, no nesmie byť menšiaako 50 N. Zariadenie a príslušné montážne prvky musia byť namontované pevne. Po montáži nesmie dôjsť k poškodeniu zariadenia ani príslušnej montážnej dosky.

Français

©2020 Hangzhou Hikvision Digital Technology Co., Ltd. Tous droits réservés.
À propos de ce manuel
Ce manuel fournit des instructions d'utilisation et de gestion du produit. Les images, les tableaux, les figures et toutes les autres informations ci-après ne sont données qu'à titre de description et d'explication. Les informationscontenues dans ce manuel sont modifiables sans préavis, en raison d'une mise à jour du micrologiciel ou pourd'autres raisons. Veuillez trouver la dernière version de ce manuel sur le site Internet de Hikvision (https://www.hikvision.com/).
Veuillez utiliser ce mode d'emploi avec les conseilset l'assistance de professionnels spécialement formés dans laprise en charge de ce produit.
HIKVISION et les autres marques et logos de Hikvision sont la propriété de Hikvision dans diverses juridictions. Toutes les autres marques et logos mentionnés appartiennent à leurs propriétaires respectifs.
Clause d'exclusion de responsabilité
DANS LES LIMITES AUTORISÉES PAR LA LOI EN VIGUEUR, LE PRÉSENT MANUEL ET LE PRODUIT DÉCRIT, AINSI QUE SON MATÉRIEL, SES LOGICIELS ET SES MICROLOGICIELS, SONT FOURNIS « EN L'ÉTAT » ET « AVEC TOUS LES DÉFAUTS ET ERREURS ». HIKVISION NE FAIT AUCUNE GARANTIE, EXPLICITE OU IMPLICITE, Y COMPRIS, MAIS SANS S'LIMITER, DE QUALITÉ MARCHANDE, DE QUALITÉ SATISFAISANTE OU D'ADÉQUATION À UN USAGE PARTICULIER. VOUS UTILISEZ LE PRODUIT À VOS PROPRES RISQUES. EN AUCUN CAS HIKVISION NE SERA TENU (Y COMPRIS LA NÉGLIGENCE), LA RESPONSABILITÉ EN MATIÈRE DE PRODUITS, OU AUTRE, EN RAPPORT AVEC L'UTILISATION DU PRODUIT, VOUS ÊTES RESPONSABLE VIS-À-VIS DE TOUTE PERSONNE DE TOUTE TELLE PERTE.
VOUS RECONNAISSEZ QUE LA NATURE D'INTERNET EST SOURCE DE RISQUES DE SÉCURITÉ INHÉRENTS, ET HIKVISION SE DÉGAGE DE TOUTE RESPONSABILITÉ EN CAS DE FONCTIONNEMENT ANORMAL, DIVULGATION DE LA VIE PRIVÉE OU AUTRES DOMMAGES DÉCOULANT D'UNE CYBERATTAQUE, D'UNE ATTAQUE DE PIRATES, D'UNE INFECTION PAR DES VIRUS, OU D'AUTRES RISQUES DE SÉCURITÉ LIÉS À INTERNET ; TOUTEFOIS, HIKVISION FOURNIRA UNE ASSISTANCE TECHNIQUE DANS LES DÉLAIS, LE CAS ÉCHÉANT.
VOUS ACCEPTEZ D'UTILISER CE PRODUIT CONFORMÉMENT À L'ENSEMBLE DES LOIS EN VIGUEUR, À CE QUE VOTRE UTILISATION SOIT CONFORME À LA LOI APPLICABLE. IL VOUS APPARTIENT SURTOUT D'UTILISER CE PRODUIT D'UNE MANIÈRE QUI NE PORTE PAS ATTEINTE AUX DROITS DE TIERS, Y COMPRIS, MAIS SANS S'LIMITER, LES DROITS DE PUBLICITÉ, LES DROITS DE PROPRIÉTÉ INTELLECTUELLE, OU LA PROTECTION DES DONNÉES ET D'AUTRES DROITS À LA VIE PRIVÉE. VOUS NE DEVEZ PAS UTILISER CE PRODUIT POUR TOUTE UTILISATION FINALE INTERDITE, NOTAMMENT LA MISE AU POINT OU LA PRODUCTION D'ARMES DE DESTRUCTION MASSIVE, LA MISE AU POINT OU LA FABRICATION D'ARMES CHIMIQUES OU BIOLOGIQ